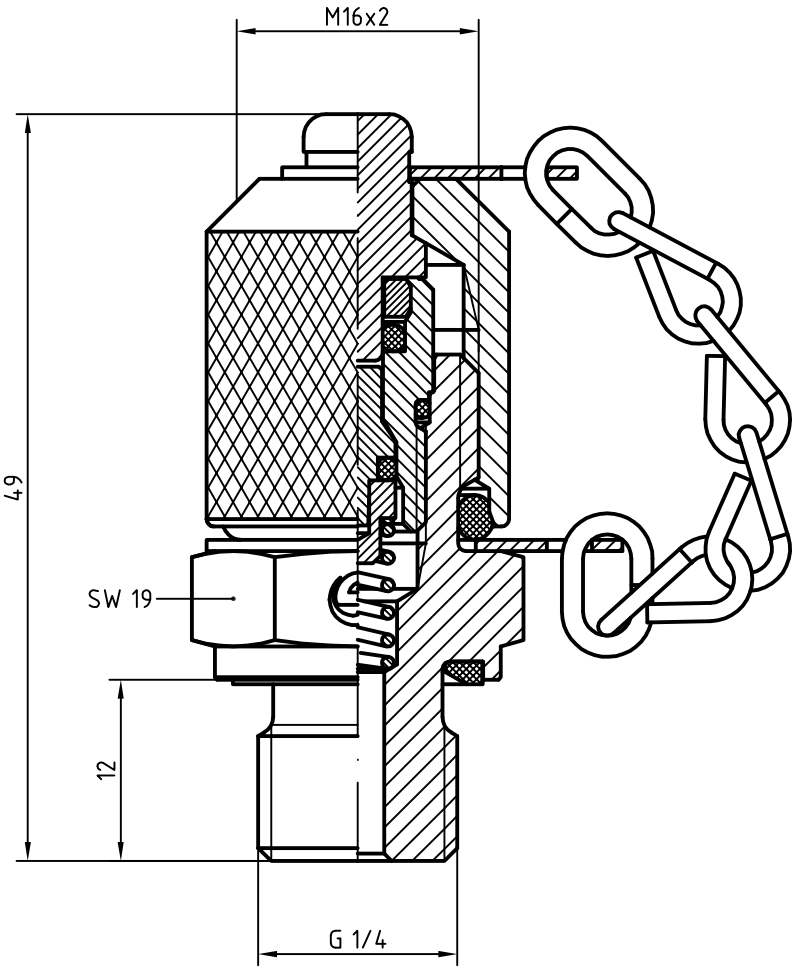

Schutzvermerk nach ISO 16016 beachten

Verwendung		Oberfläche			Werkstoff	Modell	DIN	Abmessung
Buchst.	Änderung	Datum	Name	Buchst.	Änderung		Datum	Name

Bezeichnung: MKK1620-G1/4-WD-FKM-FBV-71

spradow
german engineering at your service
Görlitzer Str. 13
33758 Schloß Holte-Stukenbrock
Fax: 05207 / 9169 - 23
E-Mail: info@spradow.de

Paßmaße	Abmaße in µm
Freimaßtoleranz DIN ISO 2768	

Nennmeßbereich		Toleranzklasse mittel-K	
ü.	0- 6		±0,1
ü.	6- 30		±0,2
ü.	30- 120		±0,3
ü.	120-400		±0,5
ü.	400-1000		±0,8
ü.	1000-2000		±1,2

	Datum	Name
Gez.	19.10.2006	Schwede
Gepr.		
Normg.		

Maßstab: ./.

Artikelnummer: 1-Z12-29-12-660
Rohteilnummer:
Ursprung:
Gewicht:
Blatt: 1
Gesamtblätter: 1

Zeichnungsnummer: 1-Z12-29-12-660_schnitt

Ersatz für:
Ersetzt durch: